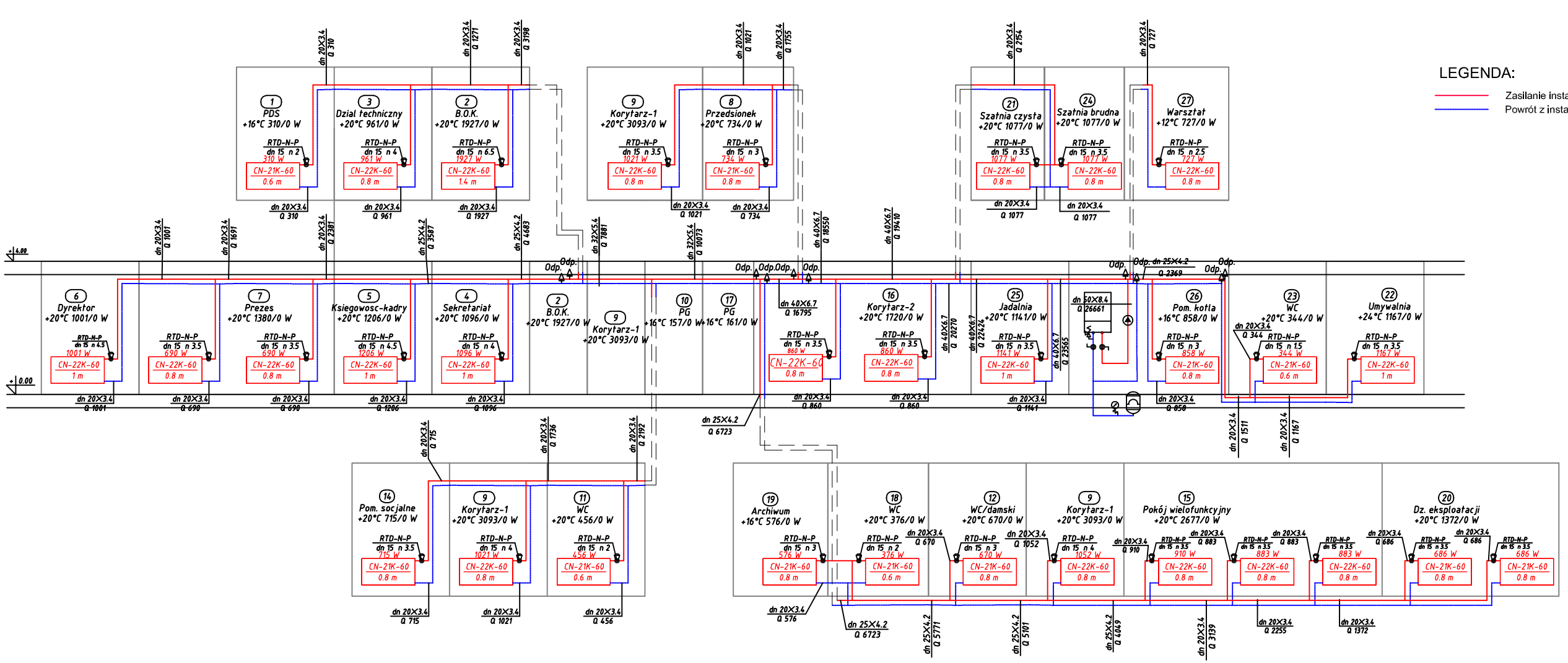


| | |
|---|---|
| OBIEKT: | zmiana sposobu użytkowania budynku oświatowego na usługowo-magazynowy i budowa budynku garażowo-magazynowego z myjnią kontenerową i infrastruktura towarzyszącą |
| ADRES: | Bystrzyca Dolna 55 |
| INWESTOR: | Świdnickie Gminne Przedsiębiorstwo Komunalne Sp z o.o. |
| ADRES: | 58-100 Świdnica, Słotwina 36 |
| projektant: | Architekt: Adam Madrzak |
| nr upr.: | UAN.V-7342/3/135/94 |
| skala: | – |
| | BUDYNEK USŁUGOWO-MAGAZYNOWY ROZWINIĘCIE INSTALACJI C.O. |
| data: 2013-07 | |
| nazwa pliku: **bystrzyca** | dz.nr 169/3 1 AM1, Obr Bystrzyca Dolna Nr 0004 |
| | proj.sanit. Barbara Madrzak UAN. VI-4/3/100/90 |
| | spr. Marta Kołodziej Gamcarska 136/DOS/07 |
| **RYS.NR:** 2/c.o. | asyst. Jacek Krawczynski |